6210TB.P63

Rillenkugellager, einreihig, innenbordgeführter Hartgewebekäfig, Toleranzklasse P6, radiale Lagerluft C3, Ringe und Wälzkörper aus Qualitätswälzlagerstahl

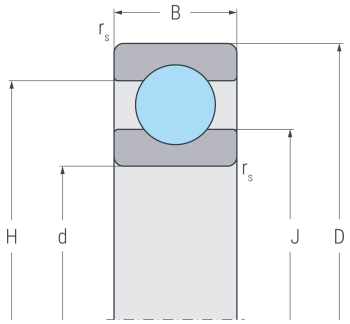

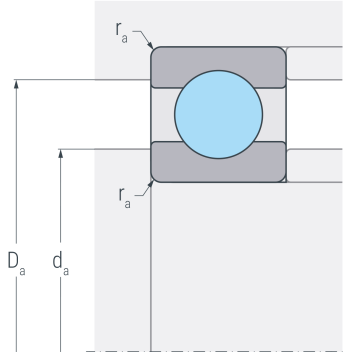

Abmessungen

d	(mm)	50	Bohrungsdurchmesser
D	(mm)	90	Außendurchmesser
B	(mm)	20	Breite
$r_{s\ min}$	(mm)	1.1	minimaler Kantenabstand
H	(mm)	77.8	Borddurchmesser Außenring
J	(mm)	62	Borddurchmesser Innenring

Anschlussmaße

$d_{a\ min}$	(mm)	57	minimaler Durchmesser der Wellenschulter
$D_{a\ max}$	(mm)	83	maximaler Durchmesser der Gehäuseschulter
$r_{a\ max}$	(mm)	1	maximaler Rundungsradius

Leistungsdaten

C_r	(kN)	40.6	dynamische Tragzahl, radial
C_{0r}	(kN)	28.2	statische Tragzahl, radial
C_{ur}	(kN)	1.47	Ermüdungsgrenzbelastung, radial
n_G	(min^{-1})	14000	Grenzdrehzahl

Gewicht

kg		0.453	Gewicht